SES MAFRA
ESTAÇÃO ELEVATÓRIA - EEE-Condomínios

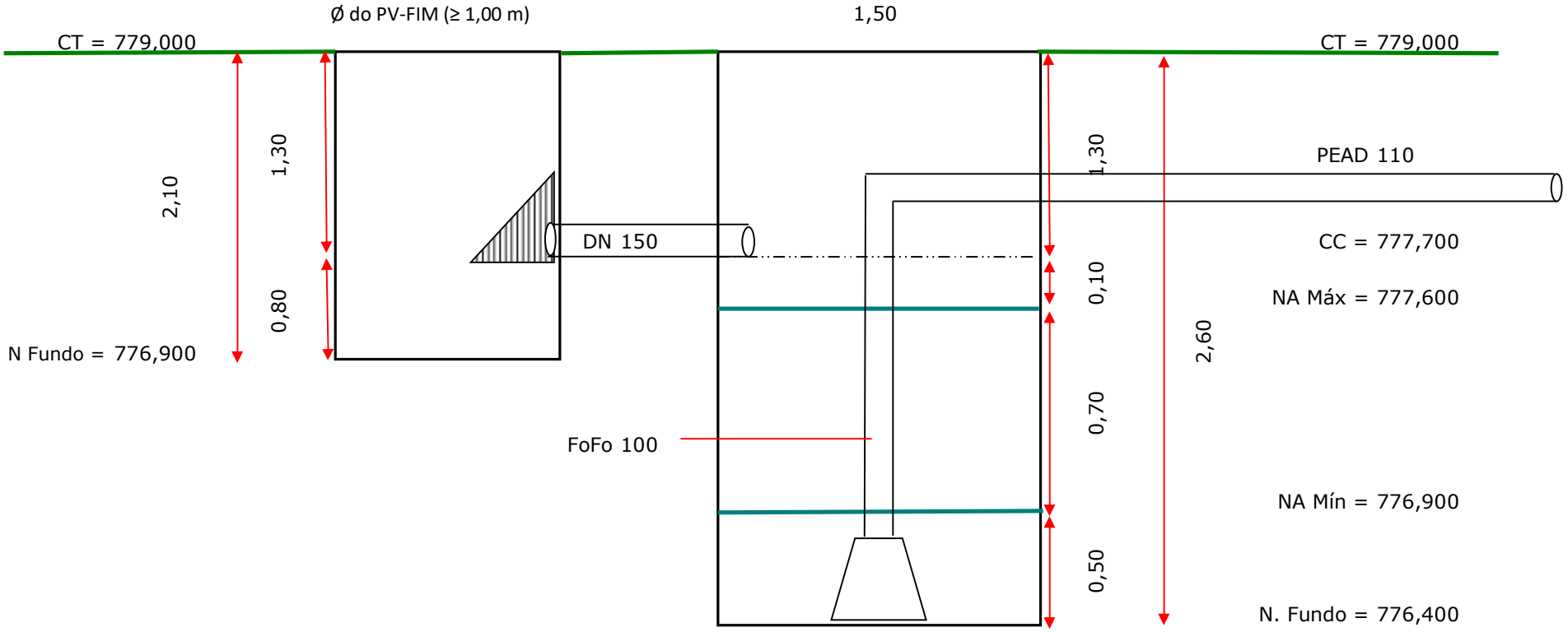

Características das Bombas					
1ª etapa - meio de plano	Vazão bomba =	27,00	m³/h	7,50	L/s
	Hgeo =	25,40	m		
	HMT =	42,00	mca		
1ª e 2ª etapas - final de plano	Vazão bomba =	27,00	m³/h	7,50	L/s
	Hgeo =	25,40	m		
	HMT =	42,00	mca		

gov.br
Documento assinado digitalmente
EDUARDO VIEIRA DE LUCA
Data: 01/04/2026 09:57:34-0300
Verifique em https://validar.iti.gov.br